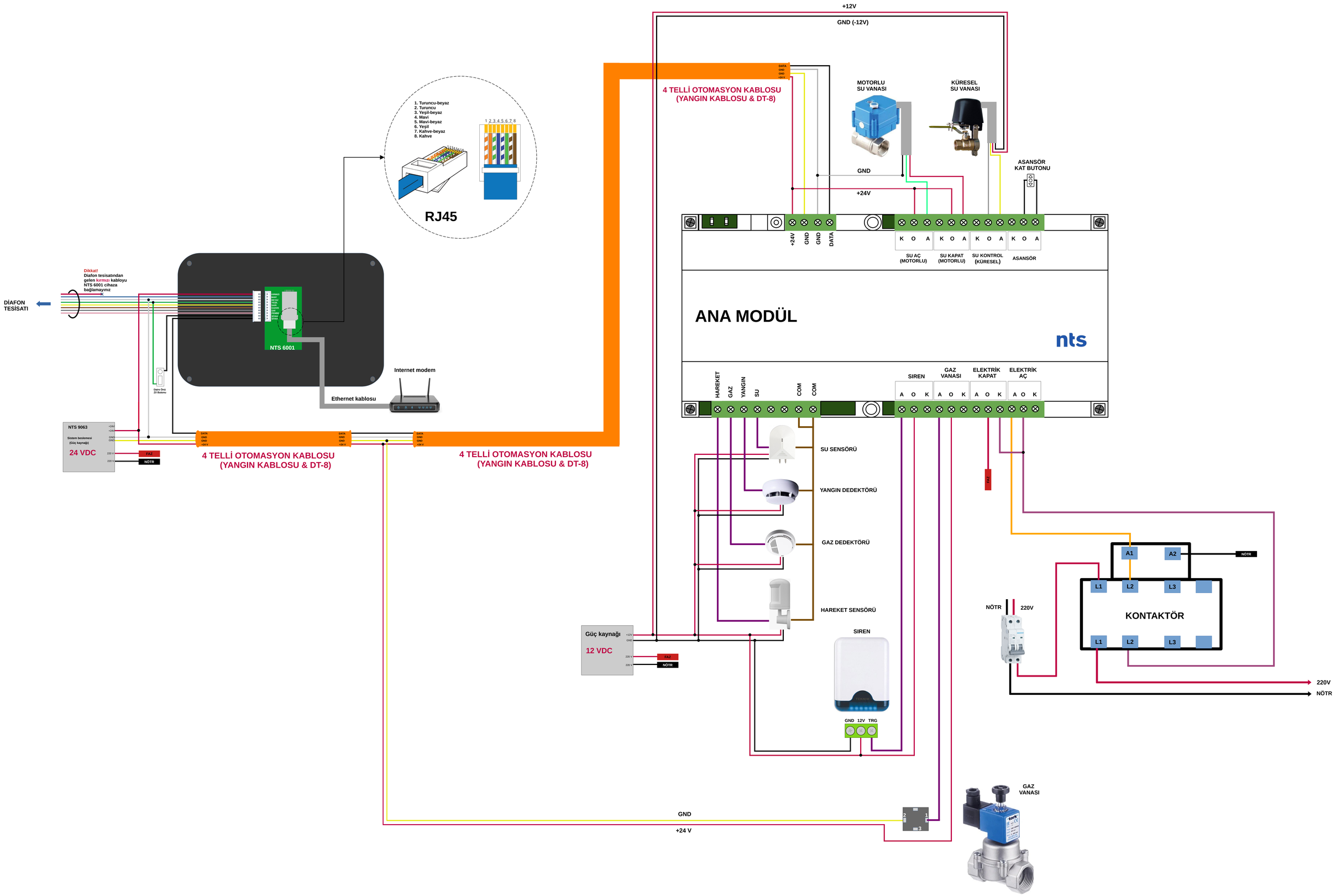NTS AKILLI EV ANAMODÜL BAĞLANTI ŞEMASI